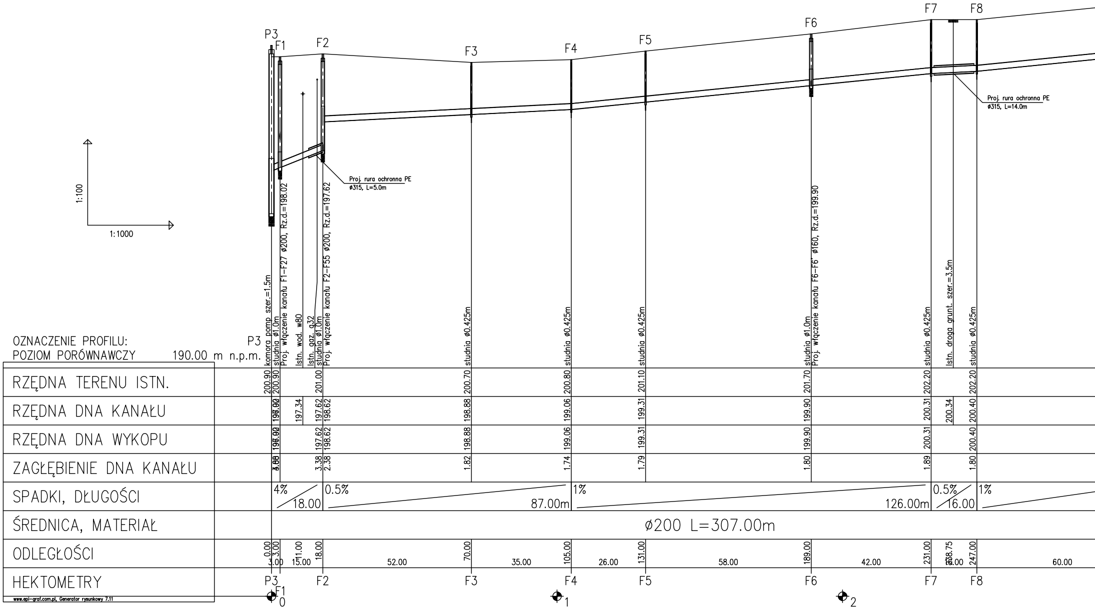
1:100
1:1000
P3
F1
F2
F3
F4
F5
F6
F7
F8
Proj. rura ochronna PE ø315, L=5.0m
Proj. rura ochronna PE ø315, L=14.0m
OZNACZENIE PROFILU: P3
POZIOM PORÓWNAWCZY 190.00 m n.p.m.
komora pomp szer.=1.5m
studnia ø1.0m
Proj. włączenie kanału F1–F27 ø200, Rz.d.=198.02
Istn. wod. w80
Istn. gaz. g32
studnia ø1.0m
Proj. włączenie kanału F2–F55 ø200, Rz.d.=197.62
studnia ø0.425m
studnia ø0.425m
studnia ø0.425m
studnia ø1.0m
Proj. włączenie kanału F6–F6' ø160, Rz.d.=199.90
studnia ø0.425m
Istn. droga grunt. szer.=3.5m
studnia ø0.425m
RZĘDNA TERENU ISTN.
200.90
200.90
201.00
200.70
200.80
201.10
201.70
202.20
202.20
RZĘDNA DNA KANAŁU
197.34
197.62
198.62
198.88
199.06
199.31
199.90
200.31
200.34
200.40
RZĘDNA DNA WYKOPU
197.62
198.62
198.88
199.06
199.31
199.90
200.31
200.40
ZAGŁĘBIENIE DNA KANAŁU
3.38
2.38
1.82
1.74
1.79
1.80
1.89
1.80
SPADKI, DŁUGOŚCI
4%
18.00
0.5%
87.00m
1%
126.00m
0.5%
16.00
1%
ŚREDNICA, MATERIAŁ
ø200 L=307.00m
ODLEGŁOŚCI
0.00
3.00
3.00
11.00
15.00
18.00
52.00
70.00
35.00
105.00
26.00
131.00
58.00
189.00
42.00
231.00
238.75
16.00
247.00
60.00
HEKTOMETRY
P3
F1
0
F2
F3
F4
1
F5
F6
2
F7
F8
www.epi-graf.com.pl, Generator rysunkowy 7.11

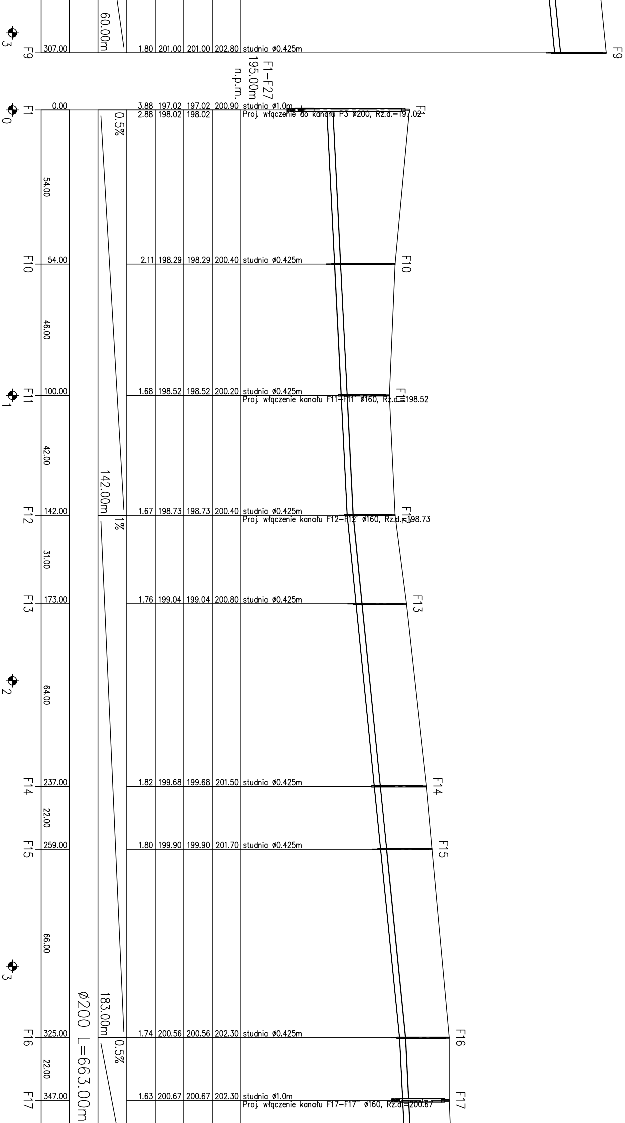
F1–F27
195.00m
n.p.m.
60.00m
0.5%
142.00m
1%
183.00m
0.5%
ø200 L=663.00m
54.00
46.00
42.00
31.00
64.00
22.00
66.00
22.00
3
0
1
2
3
F9
F1
F10
F11
F12
F13
F14
F15
F16
F17

F9	307.00	1.80	201.00	201.00	202.80	studnia ø0.425m
F1	0.00	3.88 2.88	197.02 198.02	197.02 198.02	200.90	studnia ø1.0m Proj. włączenie do kanału P3 ø200, Rz.d.=197.02
F10	54.00	2.11	198.29	198.29	200.40	studnia ø0.425m
F11	100.00	1.68	198.52	198.52	200.20	studnia ø0.425m Proj. włączenie kanału F11–F11' ø160, Rz.d.=198.52
F12	142.00	1.67	198.73	198.73	200.40	studnia ø0.425m Proj. włączenie kanału F12–F12' ø160, Rz.d.=198.73
F13	173.00	1.76	199.04	199.04	200.80	studnia ø0.425m
F14	237.00	1.82	199.68	199.68	201.50	studnia ø0.425m
F15	259.00	1.80	199.90	199.90	201.70	studnia ø0.425m
F16	325.00	1.74	200.56	200.56	202.30	studnia ø0.425m
F17	347.00	1.63	200.67	200.67	202.30	studnia ø1.0m Proj. włączenie kanału F17–F17'' ø160, Rz.d.=200.67

F18	371.00	1.61	200.79	200.79	202.40	studnia ø0.425m
F19	393.00	1.69	201.01	201.01	202.70	studnia ø0.425m Proj. włączenie kanału F19–F19' ø160, Rz.d.=201.01
F20	420.00	2.22	201.28	201.28	203.50	studnia ø0.425m
F21	456.00	1.64	201.46	201.46	203.10	studnia ø0.425m Proj. włączenie kanału F21–F21' ø160, Rz.d.=201.46
F22	483.00	1.76	202.54	202.54	204.30	studnia ø0.425m
F23	551.00	1.78	203.22	203.22	205.00	studnia ø0.425m
F24	595.00	1.56	203.44	203.44	205.00	studnia ø0.425m
F25	621.00	1.63	203.57	203.57	205.20	studnia ø1.0m
F26	636.00	1.68	204.32	204.32	206.00	studnia ø0.425m
F27	663.00	1.63	205.67	205.67	207.30	studnia ø0.425m

24.00		46.00m
22.00 27.00	1%	49.00m
36.00	0.5%	36.00m
27.00	4%	27.00m
68.00	1%	68.00m
44.00 26.00	0.5%	70.00m
15.00 27.00	5%	42.00m

4

5

6

F11–F11'

F11	0.00	1.68	198.52	198.52	200.20	studnia ø0.425m Proj. włączenie do kanału F1–F27 ø200, Rz.d.=198.52
F11'	24.00	1.62	199.48	199.48	201.10	studnia ø0.425m

0

24.00	Ø160	4%	24.00m

F12–F1

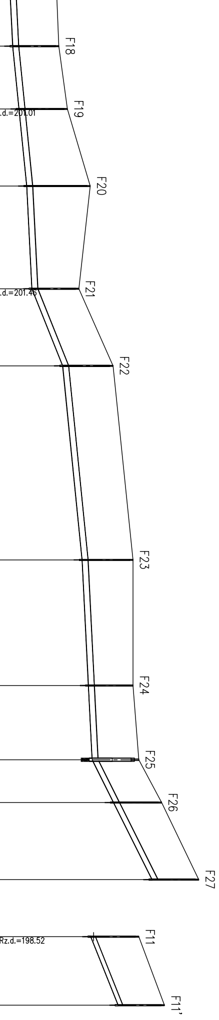
F18
F19
F20
F21
F22
F23
F24
F25
F26
F27
F11
F11'

2’

0	F12	0.00				1.67	198.73	198.73	200.40	studnia ø0.425m Proj. włączenie do kanału F1–F27 ø200, Rz.d.=198.73
			34.00	ø160	4% 34.00m					
	F12’	34.00				1.61	200.09	200.09	201.70	studnia ø0.425m

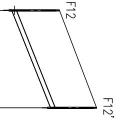

17–F17’’

0	F17	0.00				1.63	200.67	200.67	202.30	studnia ø1.0m Proj. włączenie do kanału F1–F27 ø200, Rz.d.=200.67
			18.00	ø160 L=34.00m	5% 18.00					
	F17’	18.00				1.63	201.57	201.57	203.20	studnia ø0.425m
			16.00		2.5% 16.00					
	F17’’	34.00				1.63	201.97	201.97	203.60	studnia ø0.425m

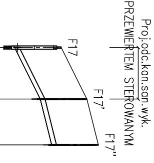
F17
F17’
F17’’
Proj.odc.kan.san.wyk.
PRZEWIERTEM STEROWANYM

F19–F19’

0	F19	0.00				1.69	201.01	201.01	202.70	studnia ø0.425m Proj. włączenie do kanału F1–F27 ø200, Rz.d.=201.01
			28.00	ø160	4% 28.00m					
	F19’	28.00				1.57	202.13	202.13	203.70	studnia ø0.425m

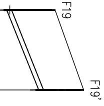

F21–F21’

0	F21	0.00				1.64	201.46	201.46	203.10	studnia ø0.425m Proj. włączenie do kanału F1–F27 ø200, Rz.d.=201.46
			30.00	ø160	4.5% 30.00m					
	F21’	30.00				1.59	202.81	202.81	204.40	studnia ø0.425m

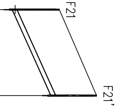

F2–F55

0	F2	0.00				3.38	197.62	197.62	201.00	studnia ø1.0m Proj. włączenie do kanału P3 ø200, Rz.d.=197.62
			12.00	ø200	1% 12.00					
	F28	12.00				3.36	197.74	197.74	201.10	studnia ø0.425m
		19.25						197.76		Istn. droga asfalt. szer.=5.5m
			18.00	ø200x5.9 L=91.00m	0.5% 91.00m					
	F29	30.00				3.37	197.83	197.83	201.20	studnia ø1.0m
			34.00							
	F30	64.00				2.30	198.00	198.00	200.30	Istn. droga grunt. L=81.0m studnia ø0.425m
			39.00							
1	F31	103.00				1.51	198.19	198.19	199.70	studnia ø0.425m
			62.00		1.5%					

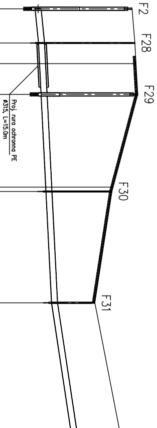
F2
F28
F29
F30
F31
Proj. rura ochronna PE
ø315, L=15.0m

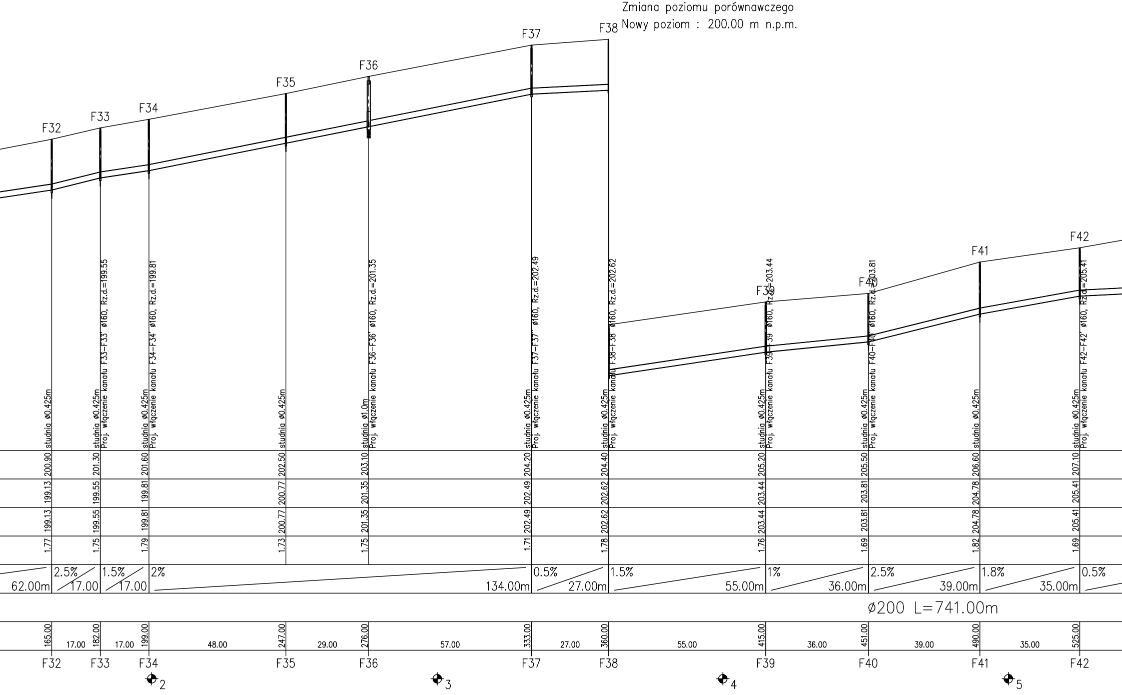
Zmiana poziomu porównawczego
Nowy poziom : 200.00 m n.p.m.
F32
F33
F34
F35
F36
F37
F38
F39
F40
F41
F42
62.00m
2.5%
17.00
1.5%
17.00
2%
134.00m
0.5%
27.00m
1.5%
55.00m
1%
36.00m
2.5%
39.00m
1.8%
35.00m
0.5%
ø200 L=741.00m
17.00
17.00
48.00
29.00
57.00
27.00
55.00
36.00
39.00
35.00
2
3
4
5

F32	165.00	1.77	199.13	199.13	200.90	studnia ø0.425m
F33	182.00	1.75	199.55	199.55	201.30	studnia ø0.425m Proj. włączenie kanału F33–F33' ø160, Rz.d.=199.55
F34	199.00	1.79	199.81	199.81	201.60	studnia ø0.425m Proj. włączenie kanału F34–F34' ø160, Rz.d.=199.81
F35	247.00	1.73	200.77	200.77	202.50	studnia ø0.425m
F36	276.00	1.75	201.35	201.35	203.10	studnia ø1.0m Proj. włączenie kanału F36–F36' ø160, Rz.d.=201.35
F37	333.00	1.71	202.49	202.49	204.20	studnia ø0.425m Proj. włączenie kanału F37–F37'' ø160, Rz.d.=202.49
F38	360.00	1.78	202.62	202.62	204.40	studnia ø0.425m Proj. włączenie kanału F38–F38' ø160, Rz.d.=202.62
F39	415.00	1.76	203.44	203.44	205.20	studnia ø0.425m Proj. włączenie kanału F39–F39' ø160, Rz.d.=203.44
F40	451.00	1.69	203.81	203.81	205.50	studnia ø0.425m Proj. włączenie kanału F40–F40' ø160, Rz.d.=203.81
F41	490.00	1.82	204.78	204.78	206.60	studnia ø0.425m
F42	525.00	1.69	205.41	205.41	207.10	studnia ø0.425m Proj. włączenie kanału F42–F42' ø160, Rz.d.=205.41

F43	570.00	45.00	45.00m	2.27	205.63	205.63	207.90	studnia ø1.0m Proj. włączenie kanału F43–F43' ø160, Rz.d.=205.63
F44	621.00	51.00	2.5% 51.00m	1.79	206.91	206.91	208.70	studnia ø0.425m
F44'	652.00	31.00	1% 31.00m	2.18	207.22	207.22	209.40	studnia ø0.425m Proj. włączenie kanału F44'–F44'' ø160, Rz.d.=207.22
F45	689.00	37.00	2.5%	2.15	208.15	208.15	210.30	studnia ø0.425m
F46	722.00	33.00	70.00m	1.83	208.97	208.97	210.80	studnia ø0.425m
F47	758.00	36.00	3% 36.00m	1.75	210.05	210.05	211.80	studnia ø0.425m
F48	787.00	29.00	3.5% 29.00m	1.84	211.06	211.06	212.90	studnia ø1.0m Proj. włączenie kanału F48–F48'' ø160, Rz.d.=211.06
F49	824.00	37.00	1.7% 37.00m	2.01	211.69	211.69	213.70	studnia ø0.425m
F50	844.00	20.00	4.2% 20.00m	1.77	212.53	212.53	214.30	studnia ø0.425m
F51	867.00	23.00	1.5% 23.00m	1.82	212.88	212.88	214.70	studnia ø0.425m
F52	879.00	12.00	0.6% 12.00	1.65	212.95	212.95	214.60	studnia ø0.425m
F53	903.00	24.00	1.5% 24.00m	1.69	213.31	213.31	215.00	studnia ø0.425m
F54	910.00	7.00	4.5 7.00	1.67	213.63	213.63	215.30	studnia ø0.425m
	918.00					213.71		Istn. kabel energ.
F55	930.00	20.00	1% 20.00m	1.67	213.83	213.83	215.50	studnia ø0.425m

ø160 L=86.00m

6

7

8

9

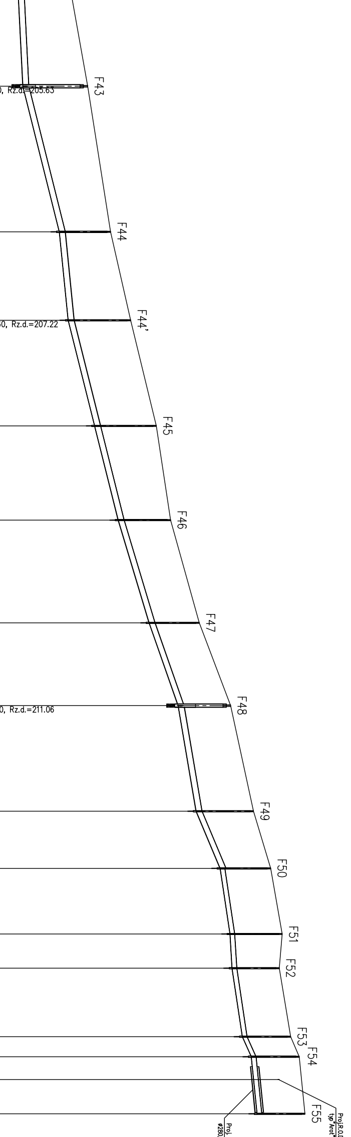
F43
F44
F44'
F45
F46
F47
F48
F49
F50
F51
F52
F53
F54
F55
Proj. ø280
Proj.R.O.I typ"Arot"

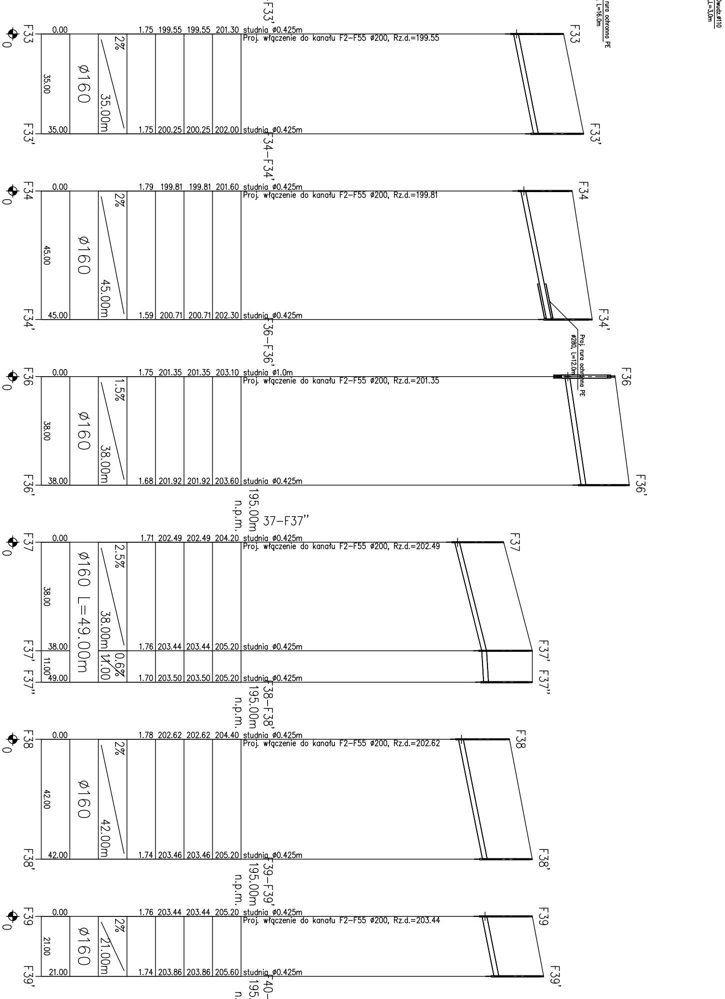
F33'
F33
0
0.00
1.75 199.55 199.55 201.30 studnia ø0.425m
Proj. włączenie do kanału F2–F55 ø200, Rz.d.=199.55
2%
ø160
35.00
35.00m
F33'
35.00
1.75 200.25 200.25 202.00 studnia ø0.425m
F33
F33'
rura ochronna PE
L=16.0m
L=3,0m
F34–F34'
F34
0
0.00
1.79 199.81 199.81 201.60 studnia ø0.425m
Proj. włączenie do kanału F2–F55 ø200, Rz.d.=199.81
2%
ø160
45.00
45.00m
F34'
45.00
1.59 200.71 200.71 202.30 studnia ø0.425m
F34
F34'
Proj. rura ochronna PE
ø280, L=12.0m
F36–F36'
F36
0
0.00
1.75 201.35 201.35 203.10 studnia ø1.0m
Proj. włączenie do kanału F2–F55 ø200, Rz.d.=201.35
1.5%
ø160
38.00
38.00m
F36'
38.00
1.68 201.92 201.92 203.60 studnia ø0.425m
F36
F36'
195.00m
n.p.m.
37–F37"
F37
0
0.00
1.71 202.49 202.49 204.20 studnia ø0.425m
Proj. włączenie do kanału F2–F55 ø200, Rz.d.=202.49
2.5%
ø160 L=49.00m
38.00
38.00m
F37'
38.00
1.76 203.44 203.44 205.20 studnia ø0.425m
0.6%
11.00
11.00
F37"
49.00
1.70 203.50 203.50 205.20 studnia ø0.425m
F37
F37'
F37"
F38–F38'
195.00m
n.p.m.
F38
0
0.00
1.78 202.62 202.62 204.40 studnia ø0.425m
Proj. włączenie do kanału F2–F55 ø200, Rz.d.=202.62
2%
ø160
42.00
42.00m
F38'
42.00
1.74 203.46 203.46 205.20 studnia ø0.425m
F38
F38'
F39–F39'
195.00m
n.p.m.
F39
0
0.00
1.76 203.44 203.44 205.20 studnia ø0.425m
Proj. włączenie do kanału F2–F55 ø200, Rz.d.=203.44
2%
ø160
21.00
21.00m
F39'
21.00
1.74 203.86 203.86 205.60 studnia ø0.425m
F39
F39'
F40–
195.
n.

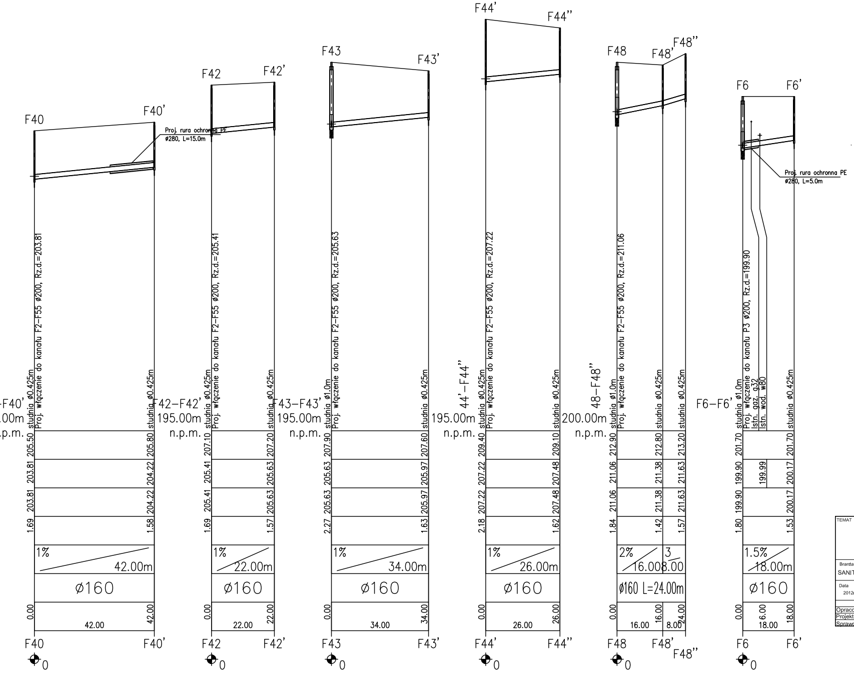
F40
F40'
Proj. rura ochronna PE
ø280, L=15.0m
-F40'
00m
p.m.
studnia ø0.425m
Proj. włączenie do kanału F2–F55 ø200, Rz.d.=203.81
studnia ø0.425m
1.69 203.81 203.81 205.50
1.58 204.22 204.22 205.80
1%
42.00m
ø160
0.00
42.00
42.00
F40
F40'
0
F42
F42'
F42–F42'
195.00m
n.p.m.
studnia ø0.425m
Proj. włączenie do kanału F2–F55 ø200, Rz.d.=205.41
studnia ø0.425m
1.69 205.41 205.41 207.10
1.57 205.63 205.63 207.20
1%
22.00m
ø160
0.00
22.00
22.00
F42
F42'
0
F43
F43'
F43–F43'
195.00m
n.p.m.
studnia ø1.0m
Proj. włączenie do kanału F2–F55 ø200, Rz.d.=205.63
studnia ø0.425m
2.27 205.63 205.63 207.90
1.63 205.97 205.97 207.60
1%
34.00m
ø160
0.00
34.00
34.00
F43
F43'
0
F44'
F44''
44'–F44''
195.00m
n.p.m.
studnia ø0.425m
Proj. włączenie do kanału F2–F55 ø200, Rz.d.=207.22
studnia ø0.425m
2.18 207.22 207.22 209.40
1.62 207.48 207.48 209.10
1%
26.00m
ø160
0.00
26.00
26.00
F44'
F44''
0
F48
F48'
F48''
48–F48''
200.00m
n.p.m.
studnia ø1.0m
Proj. włączenie do kanału F2–F55 ø200, Rz.d.=211.06
studnia ø0.425m
studnia ø0.425m
1.84 211.06 211.06 212.90
1.42 211.38 211.38 212.80
1.57 211.63 211.63 213.20
2%
16.00
3
8.00
ø160 L=24.00m
0.00
16.00
16.00
8.00
24.00
F48
F48'
F48''
0
F6
F6'
Proj. rura ochronna PE
ø280, L=5.0m
F6–F6'
studnia ø1.0m
Proj. włączenie do kanału P3 ø200, Rz.d.=199.90
Istn. gaz. g32
Istn. wod. w80
studnia ø0.425m
1.80 199.90 199.90 201.70
199.99
1.53 200.17 200.17 201.70
1.5%
18.00m
ø160
0.00
6.00
18.00
18.00
F6
F6'
0

TEMAT **PROJEKT BUDOWLANY** **SIECI KANALIZACJI SANITARNEJ WRAZ Z** **PRZYKANALIKAMI I PRZEPOMPOWNIAMI ŚCIEKÓW** **w miejscowości STARY NART- etap I i NOWY NART- etap II** **gm. JEŻOWE**				EKO PROJEKT PRZEWORSK
Branża SANITARNA	OBIEKT SIEĆ KANALIZACJI SANITARNEJ			Nr rys.
Data 2012r	TREŚĆ **Profile podłużne - rurociąg grawitacyjny**			Ilość rys.
	Imię i nazwisko	Nr i specjalność uprawnień	Podpis	Stadium
Opracował:	mgr Inż. Marek KOBA		sanit.	
Projektował:	mgr Inż. Bogdan JUCHA	UAN/III/7342/113/98	sanit.	Skala
Sprawdził:	mgr Inż. Krzysztof NICPOŃ	PDK/0174/PWOS/05	sanit.	**1:100/1000**