Przekrój normalny
km 0+124,00-0+129,65

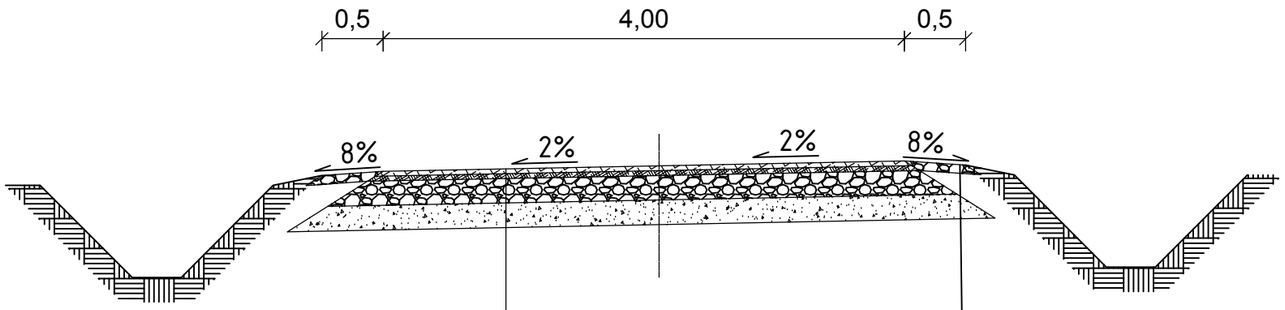

Obustronne utwardzenie poboczy kruszywem łamanym stabilizowanym mechanicznie o uziarnieniu 0÷31,5

8 cm	
4 cm	Warstwa ścieralna z betonu asfaltowego (ACMS 50/70)
4 cm	Warstwa wiążąca z betonu asfaltowego (AC16W 50/70)
20 cm	Warstwa podbudowy zasadniczej warstwa górna z kruszywa łamanego stabilizowanego mechanicznie 0÷31,5
10 cm	Warstwa odcinająca z piasku stabilizowanego mechanicznie
38 cm	Razem

Inwestor: Gmina Jeżowe, Jeżowe 136A, 37-430 Jeżowe	Nazwa inwestycji: Przebudowa drogi gminnej w miejscowości Cholewiana Góra dz. nr ewid. 1676/5		
	Lokalizacja: Powiat niżański, gmina Jeżowe		Stadium: Projekt techniczny
	Tytuł rysunku: Przekroje poprzeczne		
	Projektował: Stanisław Siek, Tbg 139/94	Podpis:	Data: kwiecień 2017 r.
	Opracował: Marek Dec	Podpis:	Skala: 1:50
	Opracował: Mirosław Stępień	Podpis:	Nr rysunku: 3.2